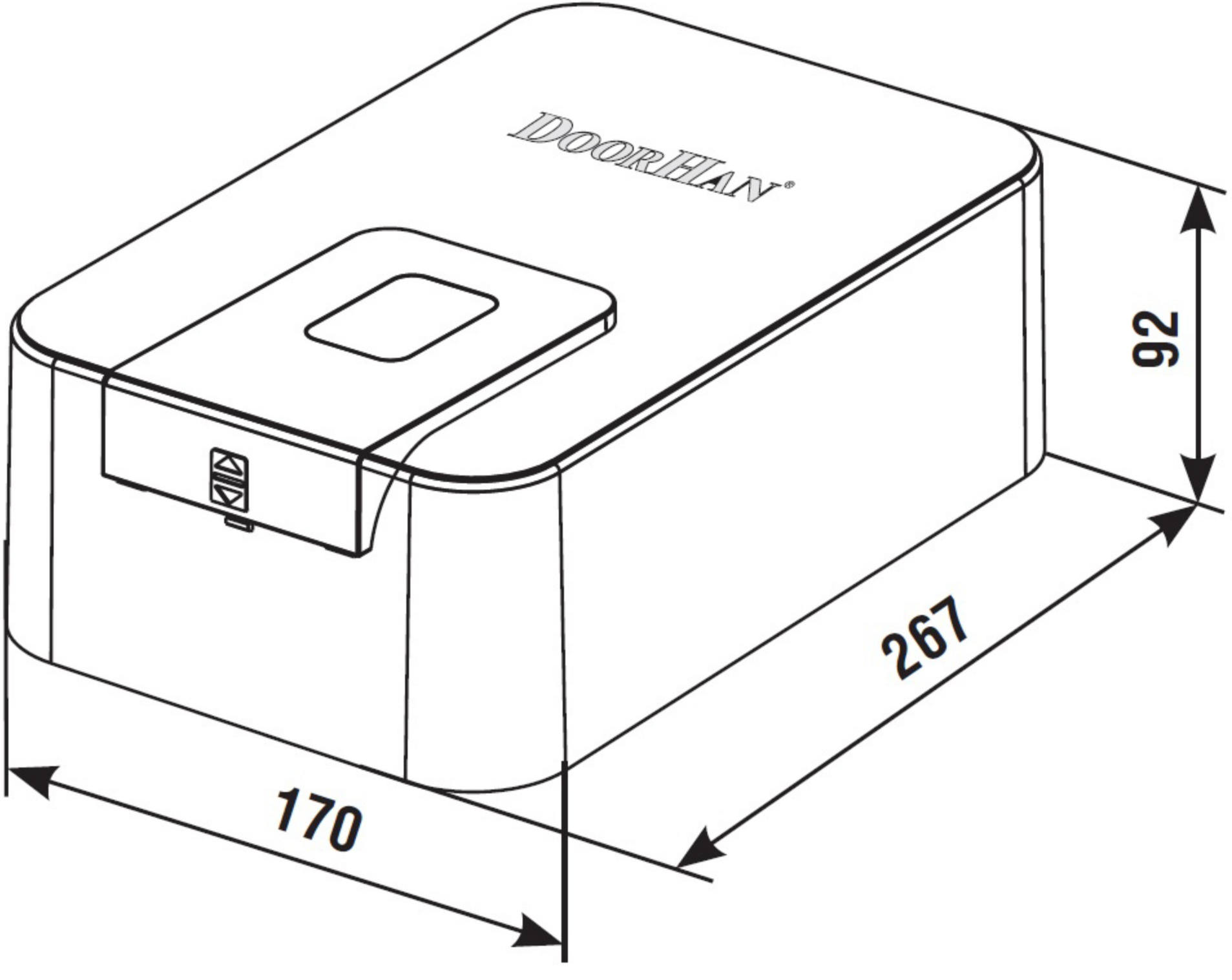
DOORHAN®
92
267
170