Электромеханическая защелка серии ST-SL132

Установка

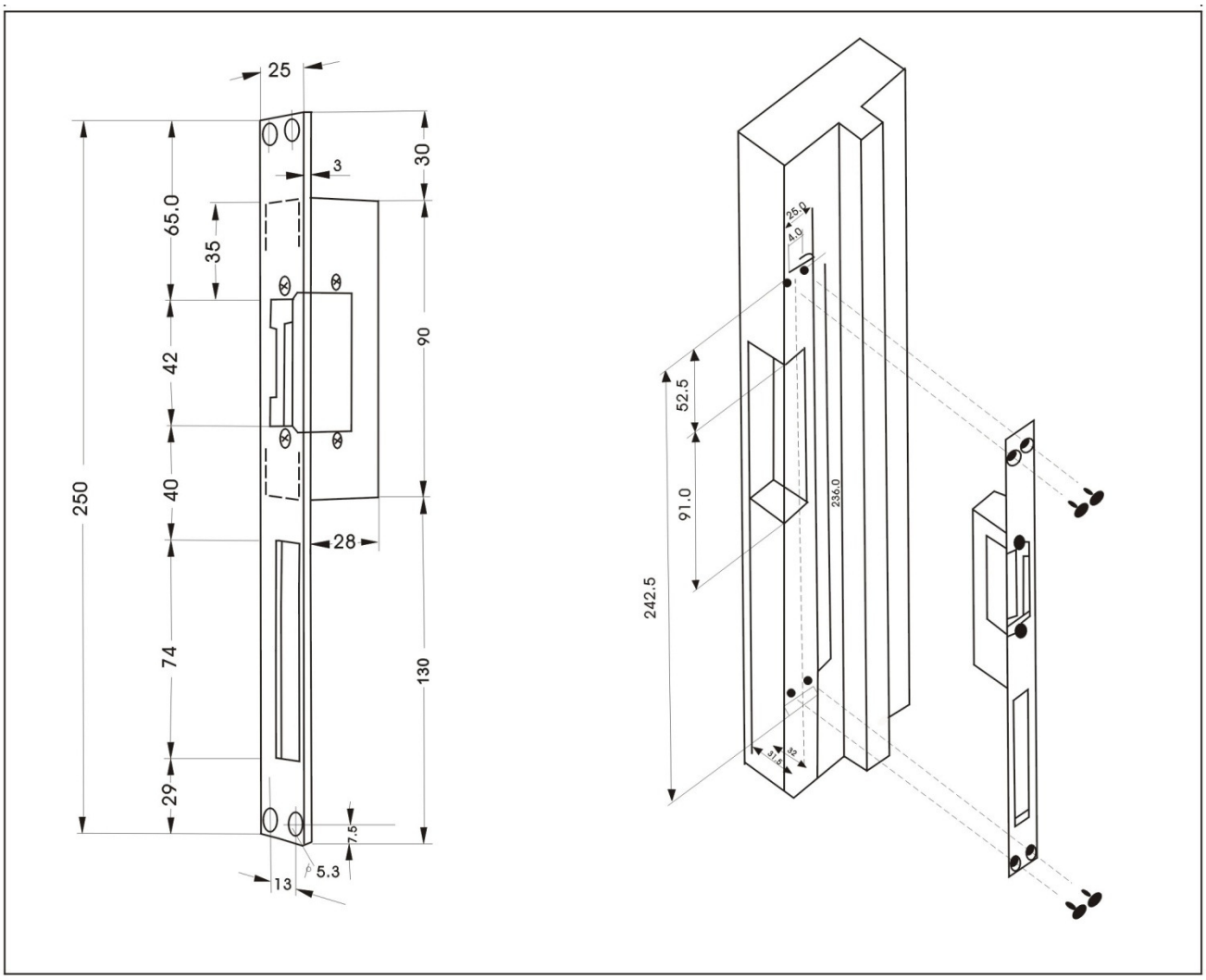

Технические параметры

Параметры	Значение
Материал планки:	окрашенная сталь
Тип:	ST-SL132NC – нормально-закрытая ST-SL132NO – нормально-открытая
Напряжение питания:	12 В (DC)
Потребляемый ток:	ST-SL132NC – 450 мА ST-SL132NO – 200 мА
Рабочая температура:	от -10 до +55 °С
Рабочая влажность:	10% - 90%
Габариты:	250 x 25 x 31 мм