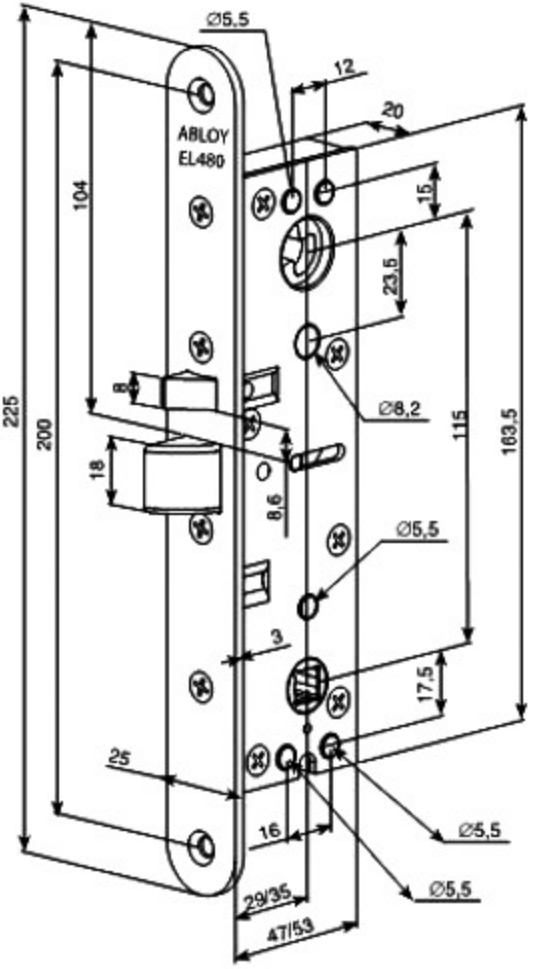
Ø5,5
12
20
ABLOY
EL480
104
15
23,5
225
200
8
Ø8,2
115
163,5
18
8,6
Ø5,5
3
17,5
25
16
Ø5,5
Ø5,5
29/35
47/53