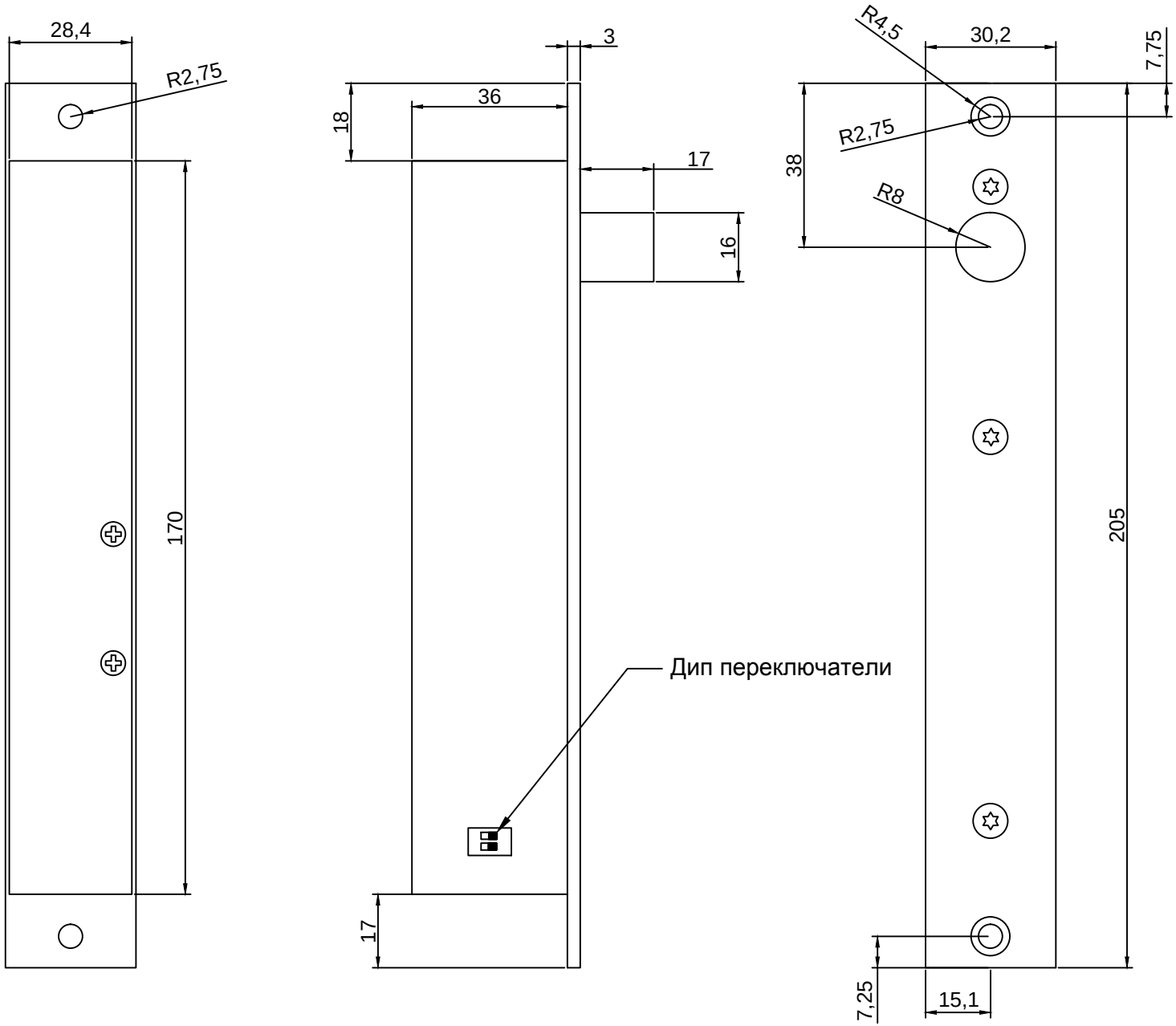
28,4
R2,75
170
3
36
18
17
16
17
Дип переключатели
R4,5
30,2
7,75
R2,75
38
R8
205
7,25
15,1

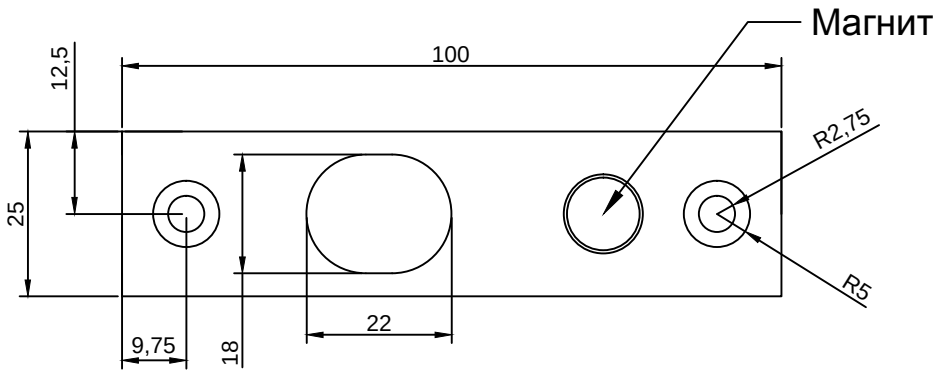
Магнит
100
12,5
25
R2,75
R5
9,75
18
22

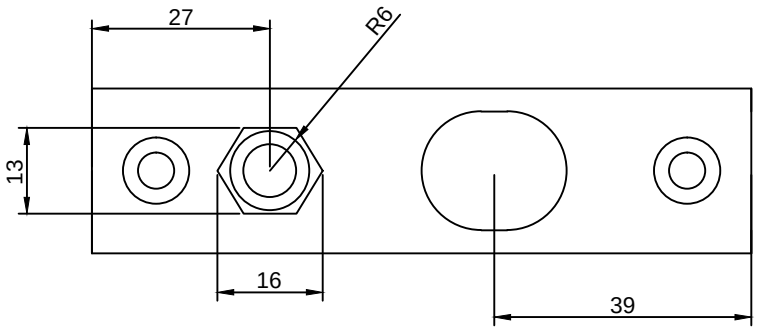
27
R6
13
16
39

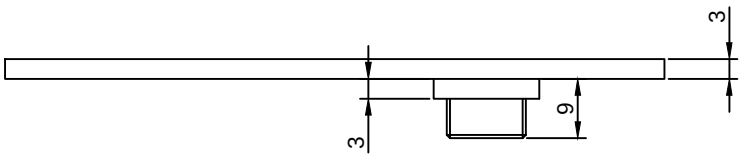
3
9
3