ПАСПОРТ

МОДЕЛЬ: **ТК-40 (ТРН 4000-080/HD)**
ОПИСАНИЕ: **Уличный термокожух для телевизионных камер**

ТЕХНИЧЕСКИЕ ХАРАКТЕРИСТИКИ:

1.Общие:

- Корпус кожуха изготовлен из сплава алюминия методом литья с порошковым напылением цвета слоновой кости.
- Предназначен для использования телевизионных камер внутренней установки в уличных условиях.
- Откидная верхняя крышка камеры для удобства монтажа камеры внутрь кожуха.
- Корпус оснащен кабельными вводами со степенью защиты IP68.
- Двойной нагревательный элемент.
- Внутри термокожуха предусмотрен блок коммутации для удобства электрических соединений, а также блок предохранителей.
- Кронштейн для крепления термокожуха на поверхность со скрытой проводкой кабеля.

2. Механические:

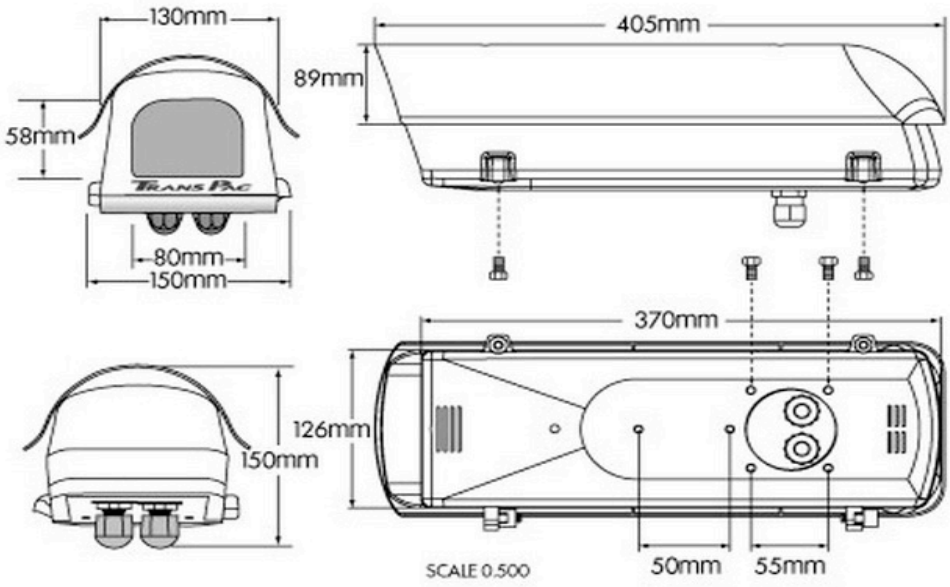

Питание	Вход	90-240В AC (+/-10%)
	Выход	4 x 12В DC
	Ток	3.5А
Диапазон рабочих температур		от -40°С до +50°С
Температура хранения		от -30°С до +60°С
Влажность		0 – 95%
Класс защиты		IP68
Толщина стекла кожуха		4 мм
Монтажный кронштейн		С полной скрытой проводкой кабеля
Материал		Алюминиевый сплав
Покрытие		Порошковое, цвет- слоновая кость
Габариты термокожуха		405 (Д) x 150 (Ш) x 150(В) мм
Габариты камеры (max)		260 (Д) x 90 (Ш) x 70(В) мм
Упаковка	Упаковка	1 шт.
	Габариты	492*320*474 мм
	Вес	4 кг

КРОНШТЕЙН ДЛЯ МОНТАЖА ТЕРМОКОЖУХА НА ПОВЕРХНОСТЬ:

Кронштейн выполнен из сплава алюминия с легким порошковым напылением цвета слоновой кости и имеет полость для скрытой проводки кабеля:

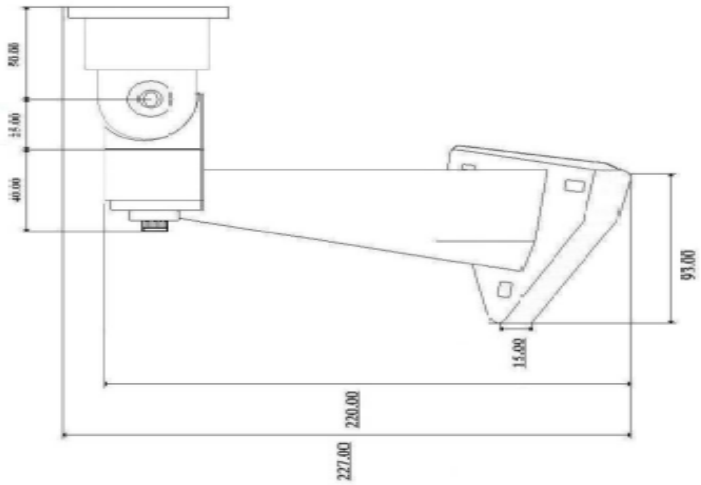

ЭЛЕКТРИЧЕСКАЯ СХЕМА:

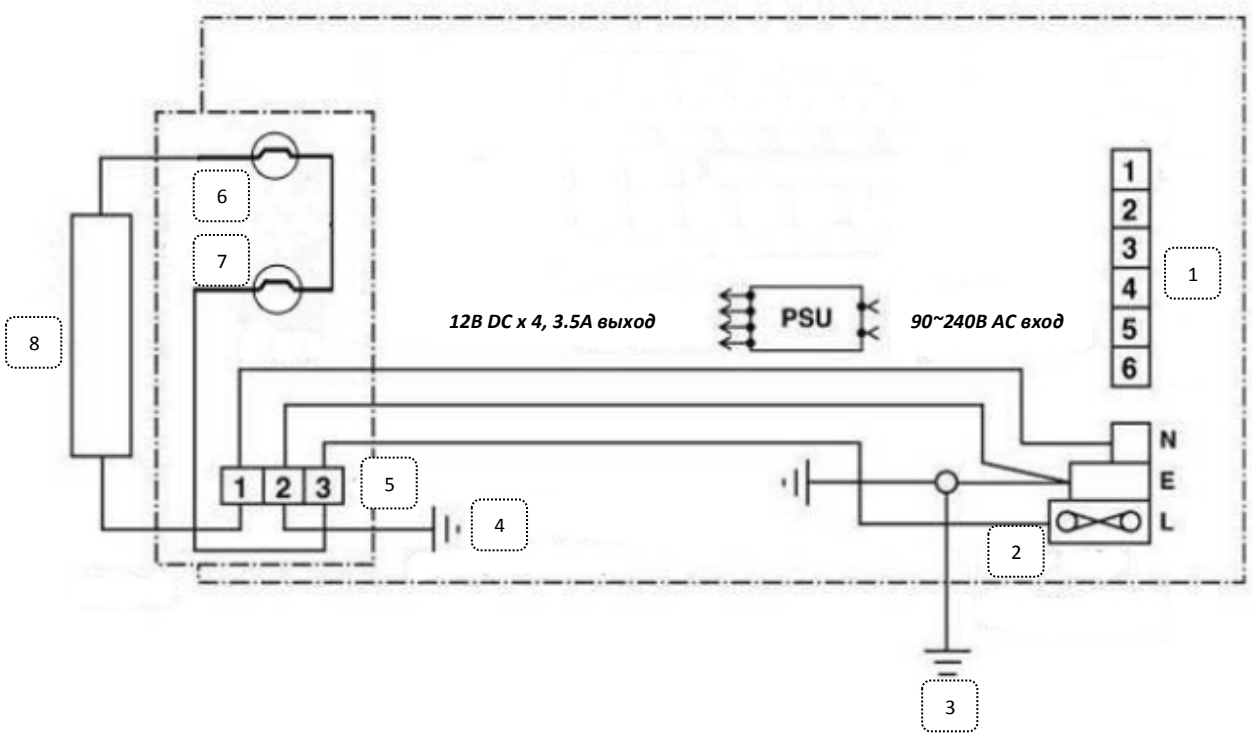

1 - блок коммутации 6 PIN (1-2 и 3-4 – DC 12В используется для питания моторизированного объектива, ИК-прожектора, сирены или громкоговорителя. 5-6 - DC 12В используется для питания камеры). Также предусмотрен отдельный разъем miniJack для питания видеокамеры.
2 – блок коммутации входящего питания 220В с предохранителем на 3А (L – фаза, E – заземление, N – нейтраль)
3 - заземление кожуха
4 - заземление шасси крепления видеокамеры
5 - блок коммутации 3 PIN
6 - термостат №1 (выключение при t внутри кожуха 28°C, включение – при t 18°C)
7 - термостат №2 (не задействован в данной модификации)
8 – двойной нагревательный элемент (первый предназначен для защиты от запотевания стекла термокожуха и включается при температуре окружающего воздуха до -25 °C, второй – для обогрева камеры при температуре окружающего воздуха до -40 °C).

КОМПЛЕКТ ПОСТАВКИ:

1. Термокожух – 1 шт.
2. Кроштейн для крепления на поверхность – 1 шт.
3. Монтажный комплект – 1 шт.
4. Упаковка – 1 шт.